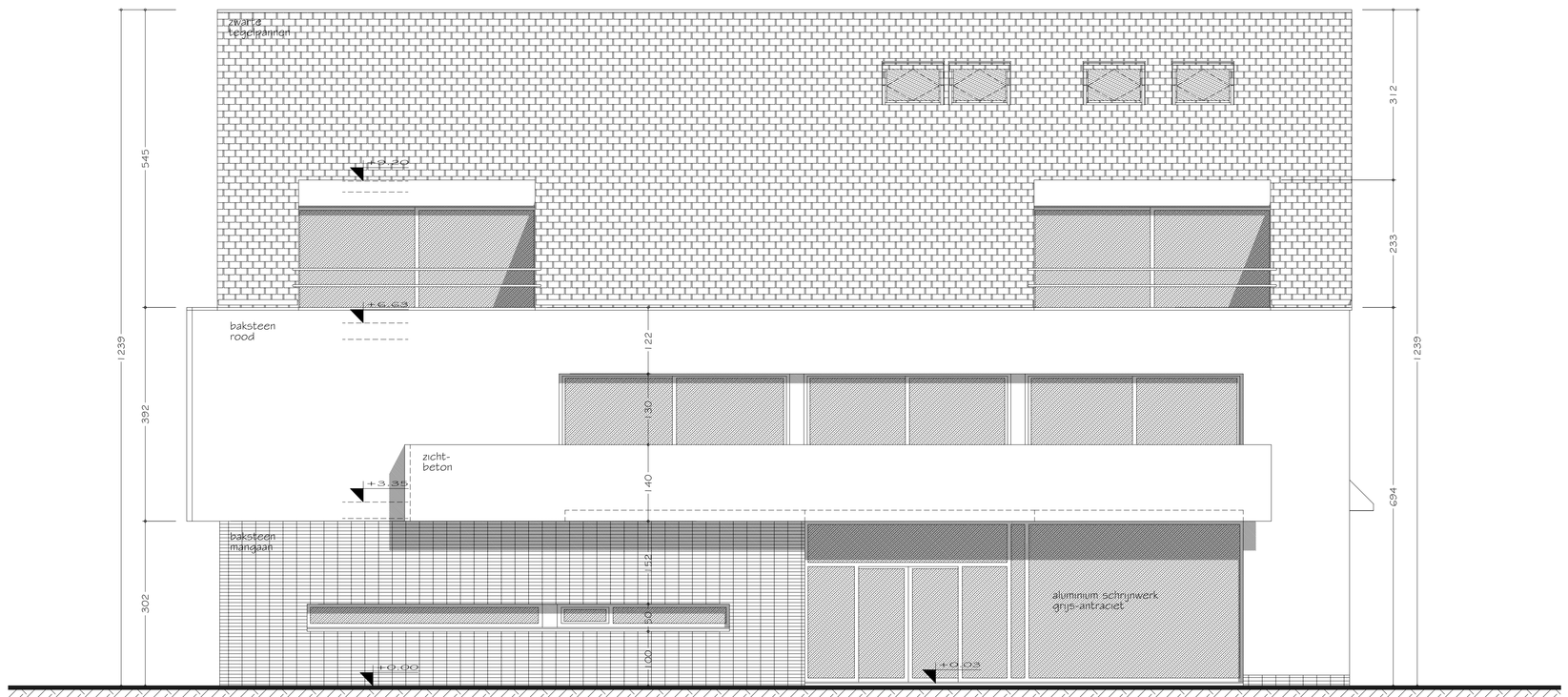

VOORAANZICHT

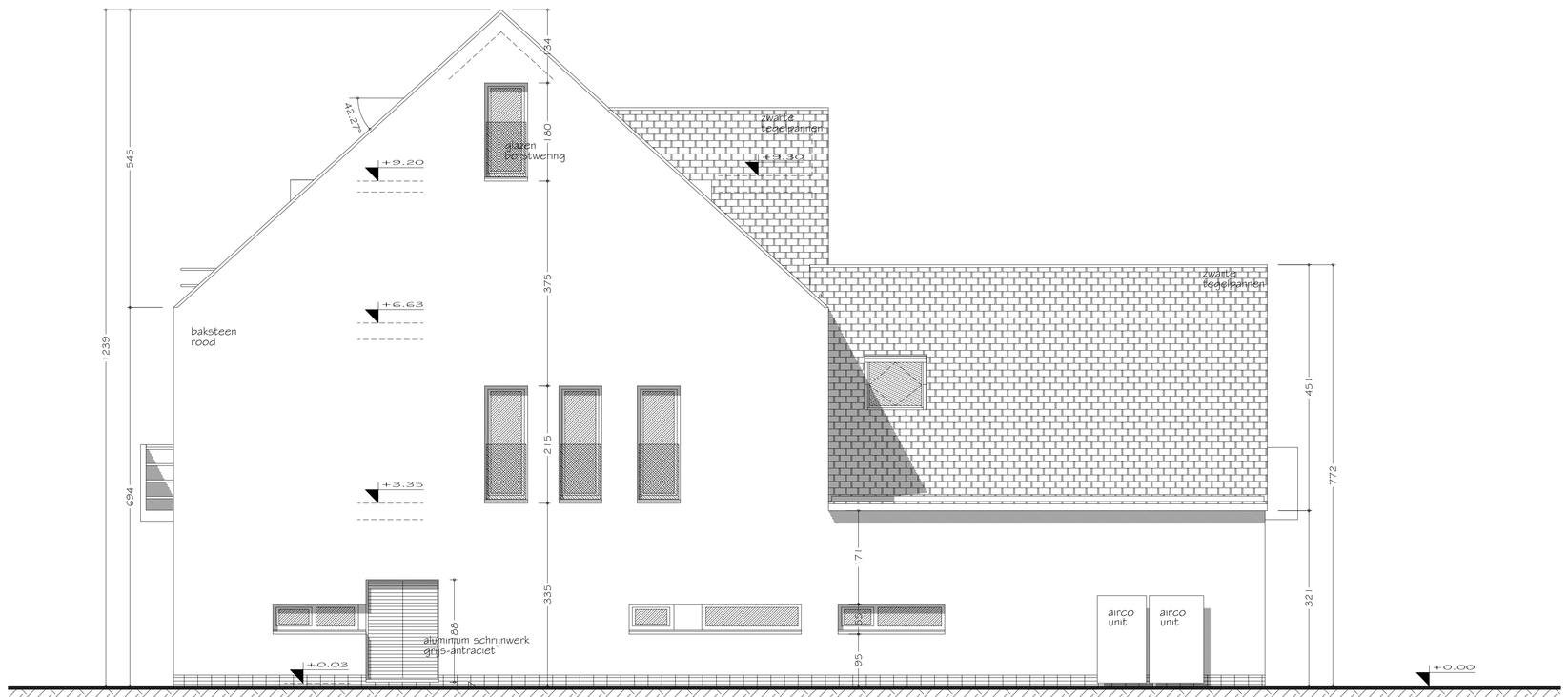

RECHTER ZIJAANZICHT

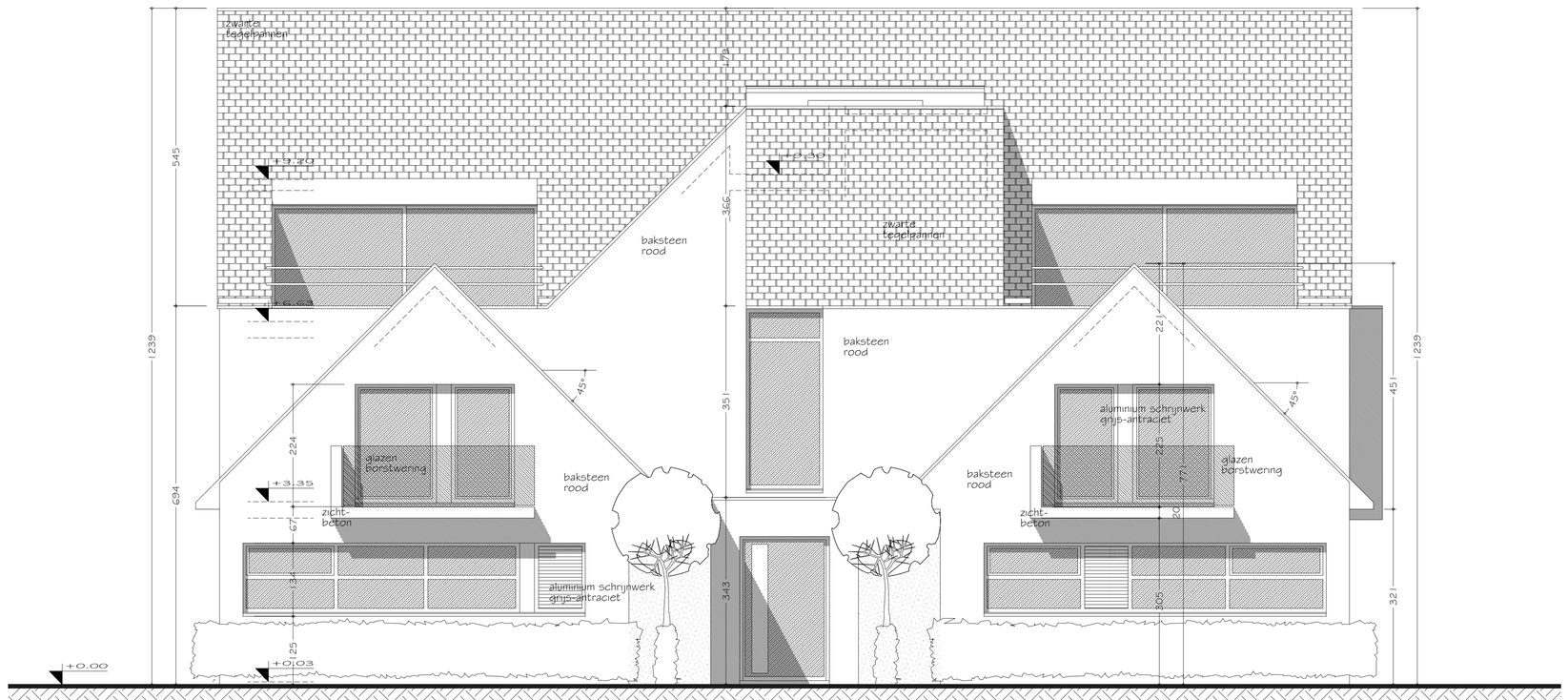

ACHTERGEVEL

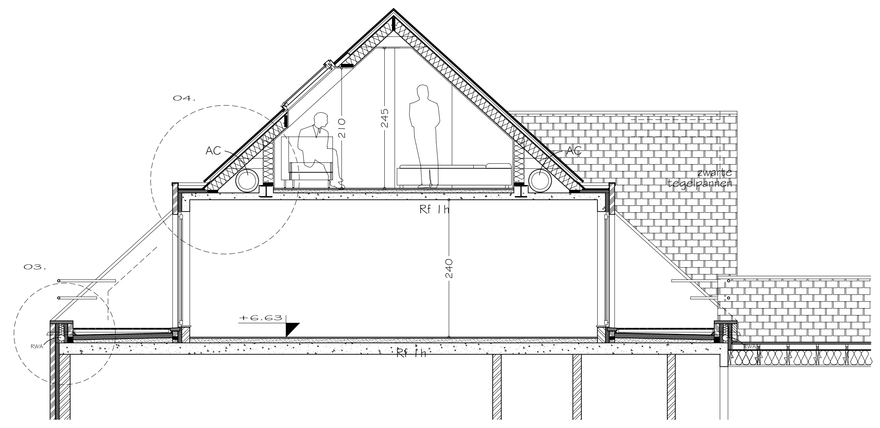

LANGSE SNEDE studio

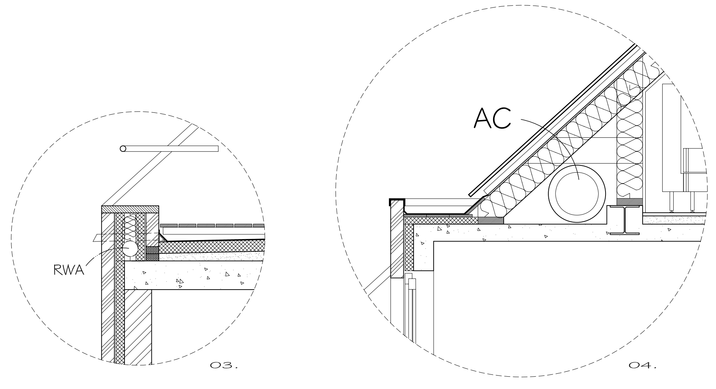

PRINCIPE AANSLUITINGEN 1/20

OOST-VLAANDEREN GENT	PROVINCIE GEMEENTESTAD	BVBA Coupurecentrum voor plastische chirurgie Dr. Tonnard Patrick & Dr. Verpaele Alexis Coupure Rechts 164c 9000 Gent t.09/269.94.94
ONDERWERP Lata Haim		INGESCHREVEN ORDE VAN ARCHITECTEN LUC VERTONGEN DE PINTELAAN 347 9000 GENT Tel.: (09) 222 88 55 Fax: (09) 330 88 55
		Kortrijksesteenweg 206 9830 St.-Martens-Latem Afd. Sectie B, nr 99c, 100k, 101w, 101p, 101f.

opdrachtgever | architekt | ligging

opdracht-gever	inplanting	○
	kelder-fundering	○
architekt	riolering	○
	grondplan	○
aannemer	verdiep	○
	gevels	●
	doorsnede	●
	details	●

GEPLANDE TOESTAND

datum	index	wijzigingen
06.03.2006	a	bouwaanvraag 1
03.05.2006	b	bouwaanvraag 2: functiewijziging
23.06.2006	c	aanpassing in functie van uitvoering
09.08.2006	d	ontwerp aanvullende bouwaanvraag 3

INHOUDSOPGAVE

Bestaand metselwerk
Nieuw metselwerk
Parement
Te slopen metselwerk

SCHAAL	PLAN Nr.	tot
1/50	4	5

Dossier: 10.595.2005